SCHEDA TECNICA
POLTRONCINE ALL STARS

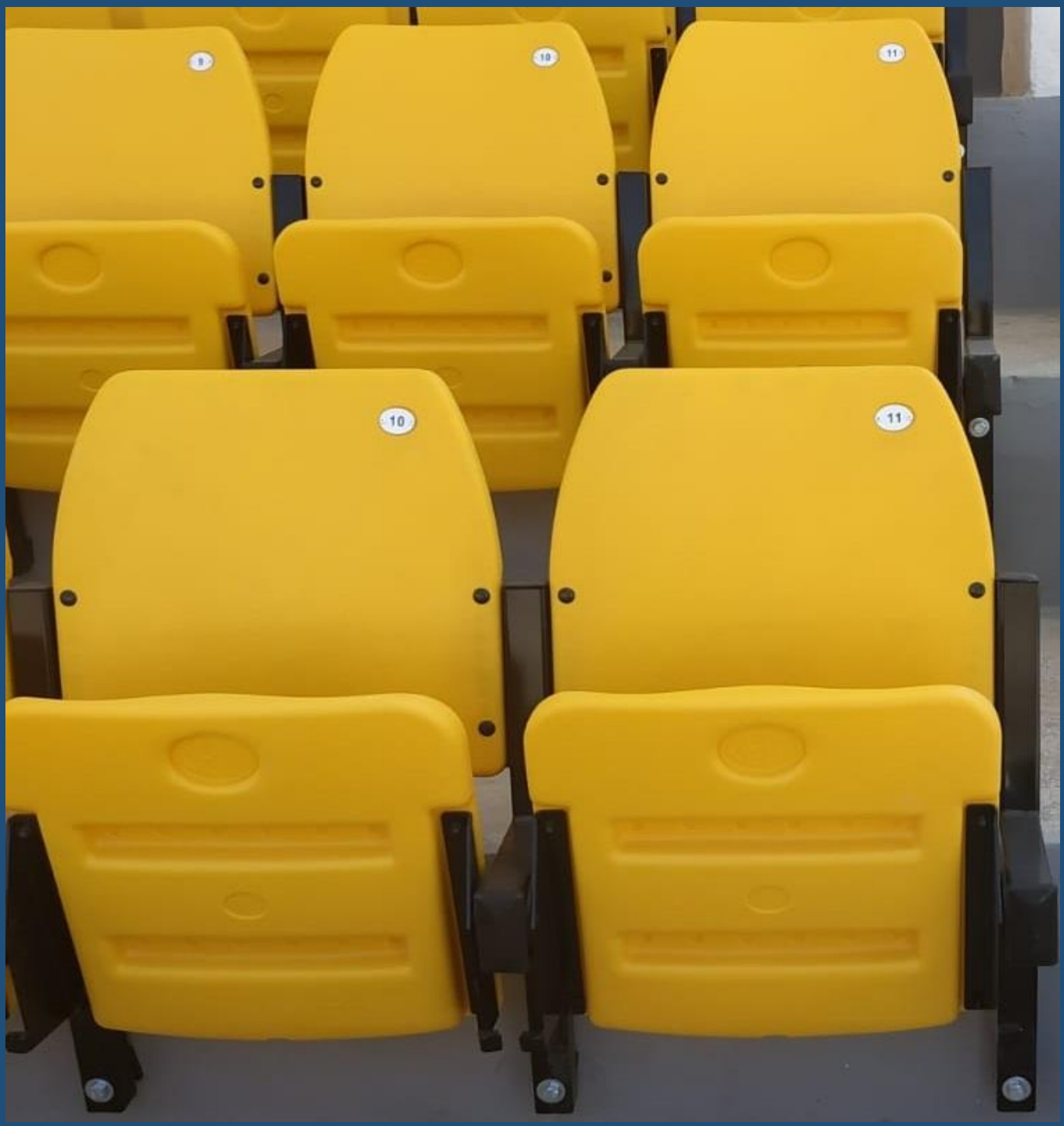

CETA SPA

Sede: I – 24127 BERGAMO – Via Grumello, 47/49
Telefono +39 035 4548511 – Fax +39 035 261622
Capitale Sociale € 1.850.000,00 i. v. – R.E.A. n. 355683
R.I. di Bergamo- C.F./ P.IVA 03172560165
Internet: www.ceta.it – E-mail: ceta@ceta.it

Filiale: I – 00131 ROMA - Via delle Case Rosse, 24/a
Telefono + 39 06 97276516 – Fax + 39 06 97276561
E-mail: ceta.roma@ceta.it

Bureau Veritas Certification

CETA SPA

Via Grumello, 47/49 - 24127 BERGAMO (BG) - Italy

I siti oggetto di certificazione sono in allegato al presente certificato.

Bureau Veritas Italia S.p.A. certifica che il sistema di gestione dell'organizzazione sopra indicata è stato valutato e giudicato conforme ai requisiti della norma di sistema di gestione seguente

ISO 45001:2018

Campo di applicazione

Progettazione e fabbricazione di ponteggi per l'edilizia e strutture per sport e spettacolo mediante lavorazioni meccaniche a freddo e saldatura di carpenteria in acciaio di lamiere e tubolari. Montaggio in opera di ponteggi per l'edilizia e strutture per sport /spettacolo, coperture e rivestimenti in facciate.

Settore IAF: **17,28,32**

Data della certificazione originale:	**19-Giugno-2021**
Data di scadenza precedente ciclo di certificazione:	**NA**
Data dell'Audit di certificazione / rinnovo:	**14-Maggio-2021**
Data d'inizio del presente ciclo di certificazione:	**19-Giugno-2021**
Soggetto al continuo e soddisfacente mantenimento del sistema di gestione questo certificato è valido fino al:	**18-Giugno-2024**

Certificato Numero: **IT307323** Versione: **1** Data di emissione: **19-Giugno-2021**

*Organizzazione precedentemente certificata secondo la OHSAS 18001 dal: **20-Giugno-2018***

ACCREDIA L'ENTE ITALIANO DI ACCREDITAMENTO

SCR N° 008F

GIORGIO LANZAFAME - Local Technical Manager

Indirizzo dell'organismo di certificazione:
Bureau Veritas Italia S.p.A., Viale Monza, 347 - 20126 Milano, Italia

Ulteriori chiarimenti sul campo di applicazione di questo certificato e sui requisiti applicabili della norma del sistema di gestione possono essere ottenuti consultando l'organizzazione.
Per controllare la validità di questo certificato consultare il sito www.bureauveritas.it

1/2

CISQ is a member of IQNET

IGQ

CERTIFICATO
CERTIFICATE

IGQ 2A01

Si certifica che il sistema di gestione qualità di:
We hereby certify that the quality management system operated by:

CETA Spa

nelle seguenti unità operative:
in the following units

1) Sede e Stabilimento - Via Grumello, 47/49 24127 Bergamo BG - IT
2) Stabilimento - Via delle Case Rosse, 24 00131 Roma RM - IT

è conforme alla norma:
is in compliance with the standard:

UNI EN ISO 9001:2015

per le seguenti attività:
for the following activities:

IAF: 28 - 17

1) Progettazione e realizzazione di ponteggi, strutture metalliche per sport o spettacolo, carpenteria metallica strutturale e sistemi per rivestimenti in facciata o coperture - 2) Noleggio con o senza montaggio di ponteggi, strutture metalliche per sport e spettacolo

1) Design, manufacture and rental of scaffolding, metal structures for sport or entertainment, structural metal carpentry and cladding or roofing systems - 2) Rental with or without assembly of scaffolding and metal structures for sport or entertainment

prima emissione: *first issued on:*	**2000-02-02**
emissione corrente: *last issued on:*	**2023-10-31**
data di scadenza: *valid until:*	**2026-10-31**

Data ultima revisione: / *Last revision date:* **2022-10-31**

Il Direttore
Roberto Pieroncini

La presente certificazione si intende rilasciata a garanzia degli aspetti dell'impresa nel suo complesso, e attestante la fase di qualificazione della impresa di costruzione ai sensi del dell'articolo 84 del D.Lgs. 50/2016 e s.m.i. e del D.M 248/2016 *(Per informazioni puntuali e aggiornate circa eventuali variazioni in riferimento a soli singoli siti di certificazione ufficiali presso le certificate, si prega contattare:*

IGQ - Via Giosuè Carducci 125/A - 20099 Sesto San Giovanni (MI) - Italy
www.igq.it - info@igq.it

ANAB *ANSI National Accreditation Board* ACCREDITED MANAGEMENT SYSTEMS CERTIFICATION BODY

IAF MEMBER OF MULTILATERAL RECOGNITION ARRANGEMENTS

ACCREDIA L'ENTE ITALIANO DI ACCREDITAMENTO MS N° 0001
Membro degli Accordi di Mutuo Riconoscimento EA, IAF e ILAC
Signatory of EA, IAF and ILAC Mutual Recognition Agreements

CISQ www.cisq.com
CISQ è la Federazione Italiana di Organismi di Certificazione dei Sistemi di qualità aderenti CISQ is the Italian Federation of Management system Certification Bodies

Bureau Veritas Certification

CETA SPA

Via Grumello, 47/49 - 24127 BERGAMO (BG) - Italy

I siti oggetto di certificazione sono in allegato al presente certificato.

Bureau Veritas Italia S.p.A. certifica che il sistema di gestione dell'organizzazione sopra indicata è stato valutato e giudicato conforme ai requisiti della norma di sistema di gestione seguente

ISO 14001:2015

Campo di applicazione

Progettazione e fabbricazione di ponteggi per l'edilizia e strutture per sport e spettacolo mediante lavorazioni meccaniche a freddo e saldatura di carpenteria in acciaio di lamiere e tubolari. Montaggio in opera di ponteggi per l'edilizia e strutture per sport /spettacolo coperture e rivestimenti in facciate.

Sistema di gestione valutato secondo le prescrizioni del Regolamento Tecnico ACCREDIA RT-09

Settore IAF: **17,28**

Data della certificazione originale:	**15-Giugno-2021**
Data di scadenza precedente ciclo di certificazione:	**NA**
Data dell'Audit di certificazione / rinnovo:	**14-Maggio-2021**
Data d'inizio del presente ciclo di certificazione:	**15-Giugno-2021**
Soggetto al continuo e soddisfacente mantenimento del sistema di gestione questo certificato è valido fino al:	**14-Giugno-2024**

Certificato Numero: **IT307194** Versione: **1** Data di emissione: **15-Giugno-2021**

ACCREDIA L'ENTE ITALIANO DI ACCREDITAMENTO

SGA N° 008D

GIORGIO LANZAFAME - Local Technical Manager

Indirizzo dell'organismo di certificazione:
Bureau Veritas Italia S.p.A., Viale Monza, 347 - 20126 Milano, Italia

Ulteriori chiarimenti sul campo di applicazione di questo certificato e sui requisiti applicabili della norma del sistema di gestione possono essere ottenuti consultando l'organizzazione.
Per controllare la validità di questo certificato consultare il sito www.bureauveritas.it

1/2

CETA SPA

Sede: I – 24127 BERGAMO – Via Grumello, 47/49
Telefono +39 035 4548511 – Fax +39 035 261622
Capitale Sociale € 1.850.000,00 i. v. – R.E.A. n. 355683
R.I. di Bergamo- C.F./ P.IVA 03172560165
Internet: www.ceta.it – E-mail: ceta@ceta.it

Filiale: I – 00131 ROMA - Via delle Case Rosse, 24/a
Telefono + 39 06 97276516 – Fax + 39 06 97276561
E-mail: ceta.roma@ceta.it

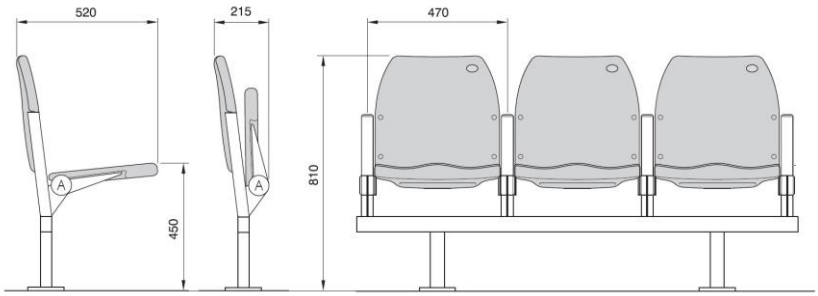

CARATTERISTICHE GENERALI

DENOMINAZIONE	ALL STARS
DIMENSIONI	Larghezza 470 mm Profondità 520 mm (aperta), 215 mm (chiusa) Altezza 810 mm
MATERIALE	Polipropilene copolimero ad alta densità colorato e arricchito con sostanze antiraggi UV, antistatici ed additivi ignifughi
FINITURA	Goffrata
LAVORAZIONE	Stampate per soffiaggio, dotate di nervatura di rinforzo
SEDUTA	Ribaltabile mediante dispositivi a molla
MONTAGGIO	Mediante telaietti in acciaio direttamente sull'alzata dei gradoni oppure a gruppi su travi. Sulle tribune telescopiche sulle travi tipo ribaltabile.
CONFORMITA' NORMA	EN 12727
REAZIONE AL FUOCO	Classe 1
CONFORMITA' FIBA	Competition Level: 1 & 2

CETA SPA

Sede: I – 24127 BERGAMO – Via Grumello, 47/49
Telefono +39 035 4548511 – Fax +39 035 261622
Capitale Sociale € 1.850.000,00 i. v. – R.E.A. n. 355683
R.I. di Bergamo- C.F./ P.IVA 03172560165
Internet: www.ceta.it – E-mail: ceta@ceta.it

Filiale: I – 00131 ROMA - Via delle Case Rosse, 24/a
Telefono + 39 06 97276516 – Fax + 39 06 97276561
E-mail: ceta.roma@ceta.it

OPTIONAL	
NUMERAZIONE	Targhette in plexiglas con numero serigrafato in modo indelebile e targhette di identificazione fila.

GAMMA COLORI	
COLORI STANDARD	ROSSO (RAL 3020) · VERDE (RAL 6032) · GIALLO (RAL 1003) · BLU (RAL 5010)
ALTRI COLORI	Per un quantitativo minimo di 500 elementi oppure con un sovraprezzo

CETA SPA

Sede: I – 24127 BERGAMO – Via Grumello, 47/49
Telefono +39 035 4548511 – Fax +39 035 261622
Capitale Sociale € 1.850.000,00 i. v. – R.E.A. n. 355683
R.I. di Bergamo- C.F./ P.IVA 03172560165
Internet: www.ceta.it – E-mail: ceta@ceta.it

Filiale: I – 00131 ROMA - Via delle Case Rosse, 24/a
Telefono + 39 06 97276516 – Fax + 39 06 97276561
E-mail: ceta.roma@ceta.it

ALTRE CARATTERISTICHE

Le poltroncine "All Stars" sono stampate con tecnologia a soffiaggio, in polipropilene copolimero ad alta densità, colorato nella massa e arricchito con additivi anti raggi UVA, antistatici e ignifughi. Irrobustite da eleganti nervature di rinforzo e autoportanti, si costituiscono di sedile e schienale con superficie a vista goffrata, ottenuta attraverso fotoincisione sullo stampo. Su richiesta possono essere fornite di braccioli.
Il ribaltamento del sedile agevola il passaggio delle persone e avviene automaticamente mediante dispositivi a molla. Nella versione con braccioli, questi ultimi, anch'essi dotati di molla, si ribaltano contemporaneamente al sedile, in modo automatico.
Negli stadi e nei palazzetti, le sedute vengono applicate mediante telaietti in acciaio direttamente sull'alzata dei gradoni oppure, come nei parterre, sono montate a gruppi su travi, con tappi di chiusura in PVC, fissate al pavimento o autostabilizzanti.
Nelle tribune telescopiche sono previste travi di tipo ribaltabile che consentono di far scomparire le poltroncine nella struttura chiusa. Le parti in acciaio sono verniciate in nero con polveri epossidiche, su richiesta possono essere fornite in altri colori o zincate a caldo.

Le certificazioni di garanzia

Le poltroncine della Serie "All stars" sono certificate in **Classe 1 di Reazione al Fuoco** (come da esito positivo alle prove C.S.E. RF 2/75/A e RF 3/77 di cui al D.M. 26/06/1984, supplemento ordinario G.U. n. 234 del 25/08/1984). Ottimi risultati nella resistenza ai raggi UV.

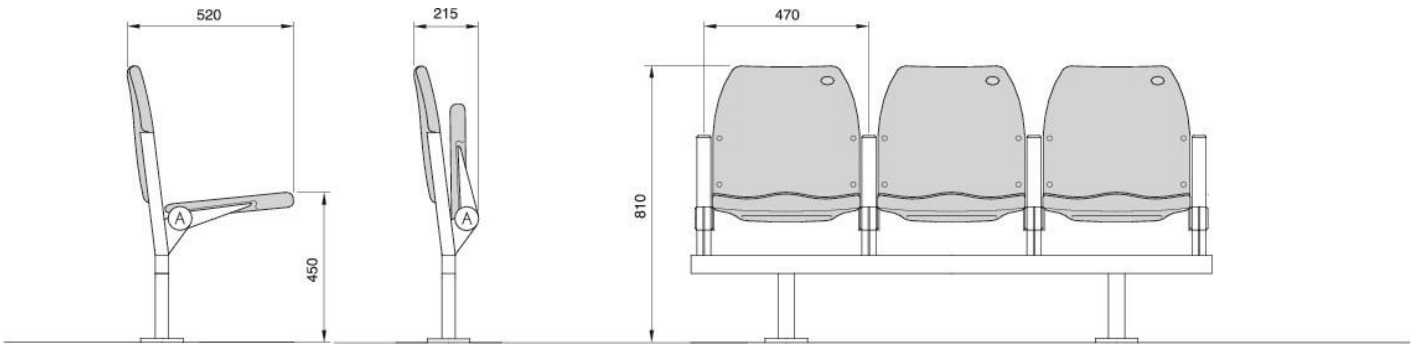

CETA SPA

Sede: I – 24127 BERGAMO – Via Grumello, 47/49
Telefono +39 035 4548511 – Fax +39 035 261622
Capitale Sociale € 1.850.000,00 i. v. – R.E.A. n. 355683
R.I. di Bergamo- C.F./ P.IVA 03172560165
Internet: www.ceta.it – E-mail: ceta@ceta.it

Filiale: I – 00131 ROMA - Via delle Case Rosse, 24/a
Telefono + 39 06 97276516 – Fax + 39 06 97276561
E-mail: ceta.roma@ceta.it

ALTRE CARATTERISTICHE

La numerazione

Se richiesto, le poltroncine "All Stars" possono essere corredate di targhette in plexiglass con il numero serigrafato in modo indelebile, che possono essere inserite sul sedile ribaltato oppure sul fronte o sul retro dello schienale. È inoltre possibile prevedere targhette di identificazione della fila o del settore.

La gamma colori

Le poltroncine "All Stars" vengono prodotte nelle tonalità: rosso (RAL 3020), verde (RAL 6032), giallo (RAL 1003) e blu (RAL 5010). Per un quantitativo minimo di 500 poltroncine, CETA è disponibile a realizzare qualsiasi altro colore.

ROSSO (RAL 3020)

VERDE (RAL 6032)

GIALLO (RAL 1003)

BLU (RAL 5010)

CETA SPA

Sede: I – 24127 BERGAMO – Via Grumello, 47/49
Telefono +39 035 4548511 – Fax +39 035 261622
Capitale Sociale € 1.850.000,00 i. v. – R.E.A. n. 355683
R.I. di Bergamo- C.F./ P.IVA 03172560165
Internet: www.ceta.it – E-mail: ceta@ceta.it

Filiale: I – 00131 ROMA - Via delle Case Rosse, 24/a
Telefono + 39 06 97276516 – Fax + 39 06 97276561
E-mail: ceta.roma@ceta.it

REFERENZE

PALAZZETTO DELLO SPORT PALALIVORNO - LIVORNO

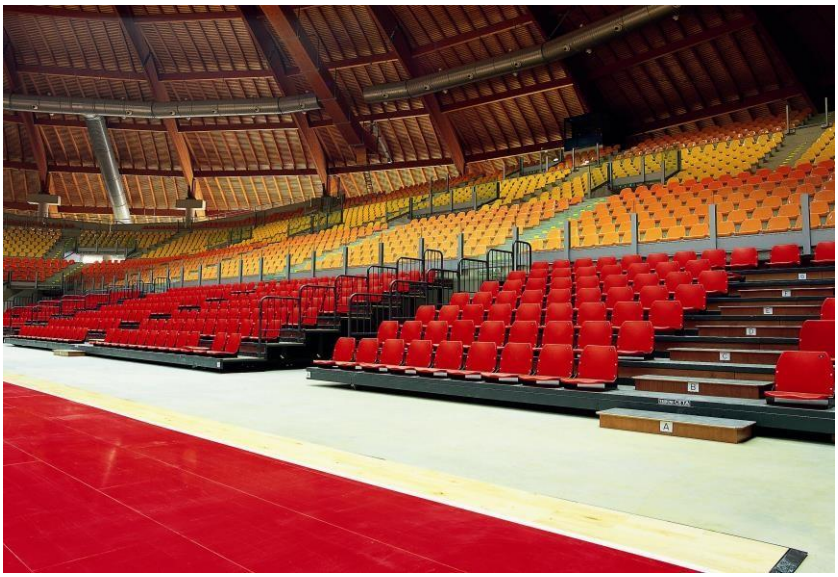

NELSON MANDELA FORUM - FIRENZE

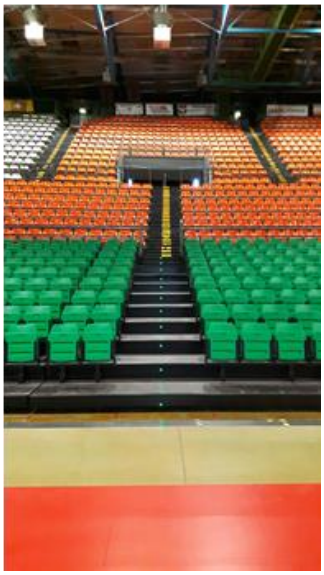

PARROCCHIA DEL SACRO CUORE – (VI)

STADIO COMUNALE MONTERISI – CERIGNOLA (FG)

CETA SPA

Sede: I – 24127 BERGAMO – Via Grumello, 47/49
Telefono +39 035 4548511 – Fax +39 035 261622
Capitale Sociale € 1.850.000,00 i. v. – R.E.A. n. 355683
R.I. di Bergamo- C.F./ P.IVA 03172560165
Internet: www.ceta.it – E-mail: ceta@ceta.it

Filiale: I – 00131 ROMA - Via delle Case Rosse, 24/a
Telefono + 39 06 97276516 – Fax + 39 06 97276561
E-mail: ceta.roma@ceta.it

PALAZZETTO DELLO SPORT – SIVIGLIA (SPAGNA)

PALASPORT TRENTO

CETA SPA

Sede: I – 24127 BERGAMO – Via Grumello, 47/49
Telefono +39 035 4548511 – Fax +39 035 261622
Capitale Sociale € 1.850.000,00 i. v. – R.E.A. n. 355683
R.I. di Bergamo- C.F./ P.IVA 03172560165
Internet: www.ceta.it – E-mail: ceta@ceta.it

Filiale: I – 00131 ROMA - Via delle Case Rosse, 24/a
Telefono + 39 06 97276516 – Fax + 39 06 97276561
E-mail: ceta.roma@ceta.it